Паспорт изделия.

1. Назначение и применение.

1.1. Центратор **ЦСВ 4 Х-Х Х** предназначены для центрирования заготовок во время сборки сварных конструкций. Модельный ряд оснащен одним синхронным прижимным механизмом, позволяющий соосно выравнивать две полых цилиндрические детали одинакового внутреннего диаметра. Прижимной механизм центратора устанавливается в одинаковые по внутреннему диаметру цилиндрические заготовки и с помощью ручки центрирует заготовки. Работа прижимного механизма и пример установки заготовок на сварочном центраторе отображены на рисунке 2.

1.2. Пример расшифровки структуры условного обозначения **ЦСВ Х Х-Х Х.**

Ц - Центратор. **С** - Сварочный. **В** - Внутренний.

Х - Исполнение:

1. Клиновидный зажим с двумя прижимными механизмами.
2. Ножничный зажим с двумя независимыми прижимными механизмами.
3. Ножничный зажим с двумя синхронными прижимными механизмами.
4. Ножничный зажим с одним синхронным прижимным механизмом.
5. Ножничный зажим с двумя независимыми, увеличенными прижимными механизмами.
6. Ножничный зажим с одним прижимным и одним распорным механизм.

Х-Х - Диапазон минимального и максимального внутреннего диаметра заготовки, мм..

Х - Материал изготовления центрирующего механизма:

Н - Нержавеющая сталь AISI 304 (предпочтительно применять во избежание электротехнической коррозии).
У - Углеродистая инструментальная сталь.

2. Технические характеристики и рабочие размеры.

2.1. Основные технические характеристики приведены в таблице 1.

2.2. Рабочие размеры указаны на рисунке 1 и отображены в таблице 3.

Таблица 1. Основные технические характеристики

Параметры	Единица измерения	Исполнение центратора ЦСВ 4 Х-Х Х	
		ЦСВ 4 54-148 Н (У)	ЦСВ 4 85-220 Н (У)
Диапазон центрирования	мм	54-148	85-220
Момент затяжки на ручке прижимного механизма	Нм	1,5-1,8	1,8-2,2
Габариты изделия (ВхШхГ)	мм	326x63x63	526x83x75
Транспортные габариты (ВхШхГ)	мм	450x76x76	630x95x95
Вес нетто	кг	0,66	2,35
Вес брутто	кг	0,76	2,55

3. Комплектация.

3.1. Комплект поставки приведён в таблице 2.

Таблица 2. Комплектация

Наименование	Единица измерения	Количество
Центратор ЦСВ 4 Х-Х Х	шт	1
Паспорт изделия	шт	1
Упаковка	шт	1

4. Меры при обнаружении неисправности.

4.1. При обнаружении неисправности незамедлительно прекратить эксплуатацию изделия.

4.2. При обнаружении неисправности во время гарантийного срока необходимо обратиться в торговую организацию, где было приобретено изделие.

4.3. При обнаружении неисправности после гарантийного срока необходимо произвести замену на изделия с теми же характеристиками.

5. Условия транспортирования, хранения и эксплуатаций.

5.1. Транспортирование и хранение изделия осуществляется в упаковке изготовителя, обеспечивающей защиту от механических повреждений, загрязнения и прямого попадания влаги, при температуре окружающего воздуха от - 20 до + 50 °С при относительной влажности 75%.

5.2. Транспортирование изделия может осуществляться любым видом крытого транспорта.

5.3. Эксплуатация изделия должна осуществляться при тех же параметрах температуры и относительной влажности, что и при транспортировании и хранении.

5.4. При фиксации заготовок при помощи прижимных механизмов запрещено превышать крутящий момент затяжки на рукоятках приведенный в таблице 1.

6. Утилизация.

6.1. После вывода из эксплуатации изделие утилизируется как металлический лом.

7. Гарантийные обязательства.

7.1. Гарантийный срок эксплуатации изделия составляет 1 год со дня продажи, но не более 2-х лет от даты изготовления при соблюдении покупателем условий эксплуатации, хранения и транспортирования.

7.2. Срок службы изделия 3 года.

7.3. В период гарантийных обязательств и при возникновении претензий обращаться к продавцу или в организации представляющие интересы производителя.

ИП Адамов Антон Владимирович
Юр. адрес: РФ, 143200, Московская обл., г. Можайск, ул. Желябова д.17.
Тел. : 8 (495) 649-32-45, 8 (49638) 26-800.
E-mail: info@zvsm.ru
htpp:// www.zvsm.ru

МОЖАЙСКИЕ ВЫХЛОПНЫЕ СИСТЕМЫ

Заполняется изготовителем.	Заполняется торговой организацией.	Заполняется покупателем.
Дата изготовления ____/_____/20___г.	Дата продажи _____/_____/20___г.	Дата продажи _____/_____/20___г.
Представитель ОТК _____	Подпись / ФИО _____/_____	Организация _____
Модель / С.Н _____/___	М.П. _____	Подпись / ФИО _____/_____

Рисунок 1. Рабочий чертеж

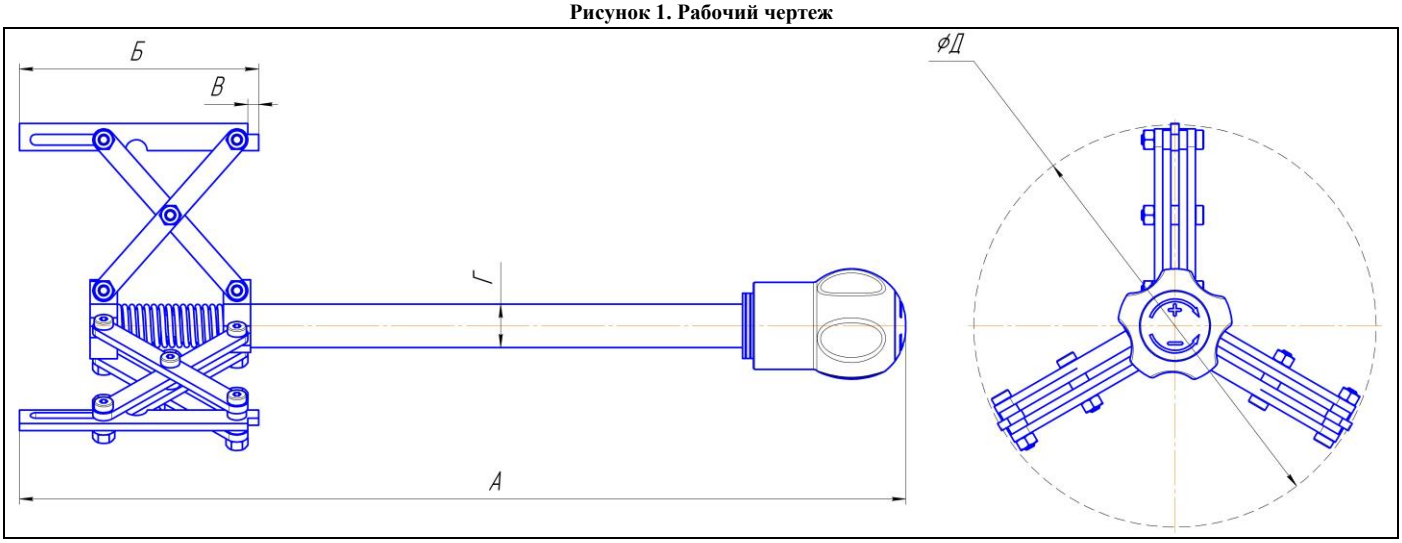

Таблица 3. Рабочие размеры

Параметры	Единица измерения	Исполнение центратора ЦСВ 4 Х-Х Х	
		ЦСВ 4 54-148 Н (У)	ЦСВ 4 85-220 Н (У)
А	мм	326	526
Б	мм	88	144
В	мм	4	5
Г	мм	16	28
Д	мм	54-148	85-220
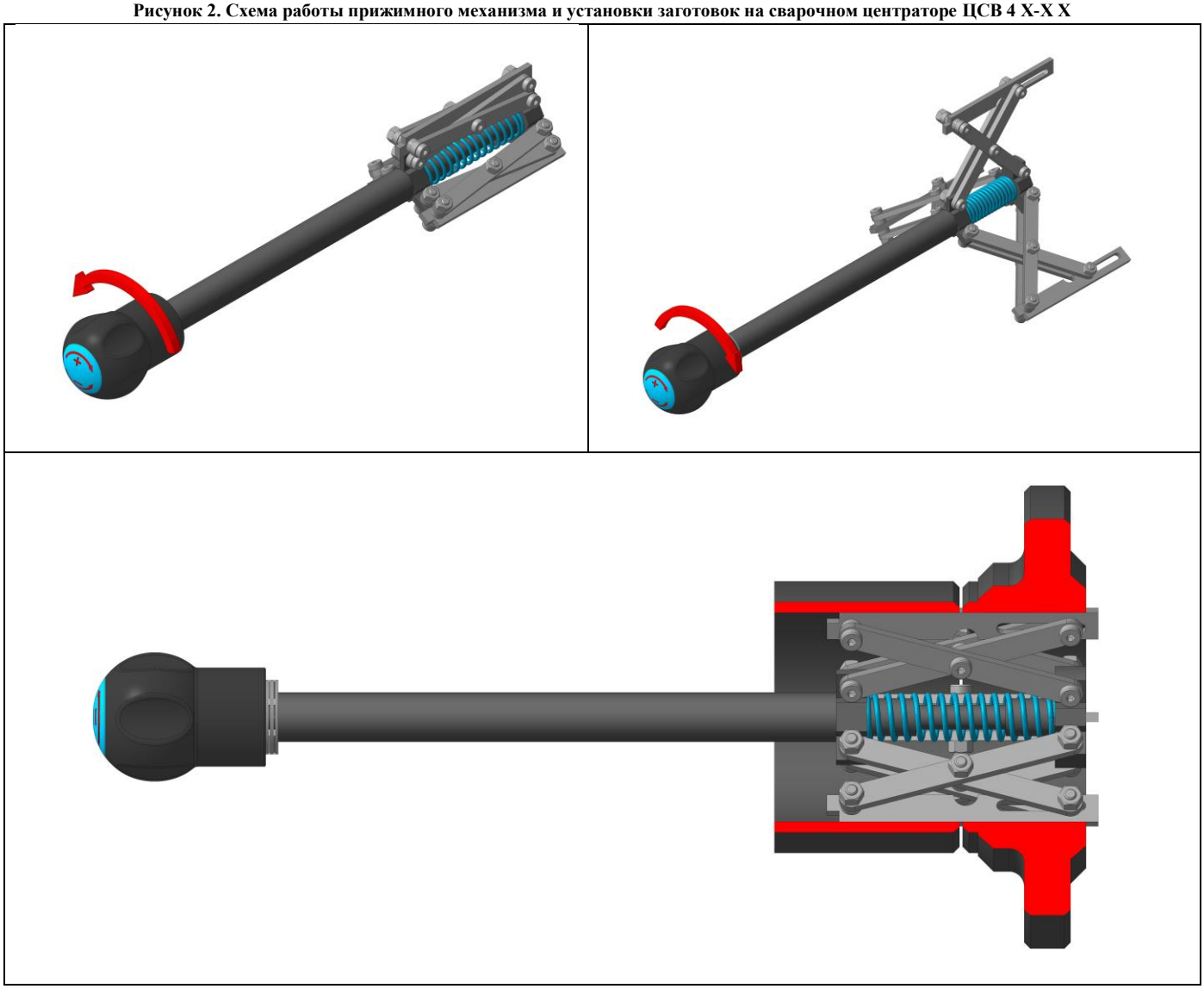
Рисунок 2. Схема работы прижимного механизма и установки заготовок на сварочном центраторе ЦСВ 4 Х-Х Х